# SW間仕切用戸車

H型　ステンレス枠　MCナイロン®車　ステンレス車

**特長** 2通りの向きで取り付ける事が出来ます。高級機械用ベアリングを使用していますので耐久力に優れています。

**用途** 学校の教室・体育館etc.

**New**

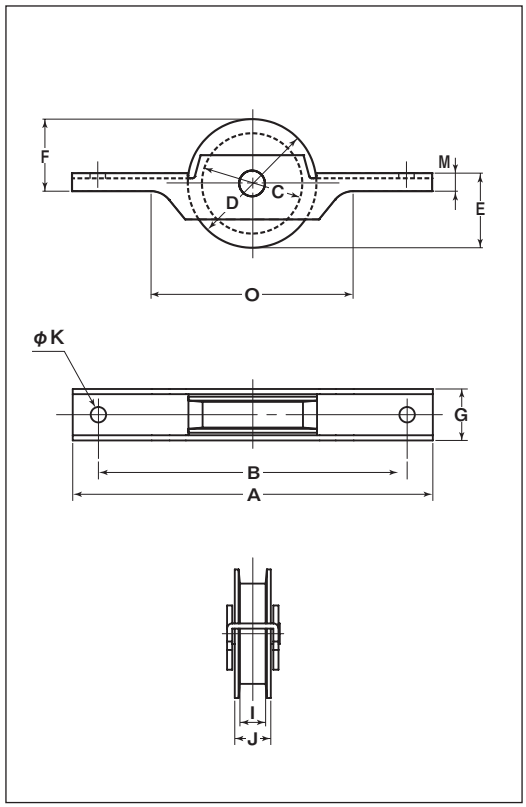


※枠、軸の材質はSUS304、車の材質はSUS303です。
※ベアリングは鉄です。

| 商品コード | サイズ | A | B | C | D | E | F | G | I | J | K | M | O | 板厚 | 軸 | 車 | 自重 | 耐荷重(2ケ当り) | 希望小売価格(1ケ当り) | 一箱入数 | 一甲入数 |
|---|---|---|---|---|---|---|---|---|---|---|---|---|---|---|---|---|---|---|---|---|---|
| SPS-0001 | 50mm | 140 | 120 | 39 | 50 | 32 | 25 | 20 | 10 | 14 | 6 | 7 | 78 | SUS304 t2 | SUS303 8mm | SUS303 #6200ZZベアリング入 | 210g | 150kg | 11,300 | 4 | — |
| SPM-0002 | 50mm | 140 | 120 | 39 | 50 | 32 | 25 | 20 | 10 | 14 | 6 | 7 | 78 | | | MC901 #6200ZZベアリング入 | 140g | 100kg | 8,780 | 4 | — |