S-ステンレス戸車

丸型　平型　ステンレス枠　ステンレス車

特長 枠の折り返しがないため、掘り込み部分が少なく納まります。
メタル（含油軸受）を使用していますので回転がなめらかです。
※メタル（含油軸受）の材質は鉄です。

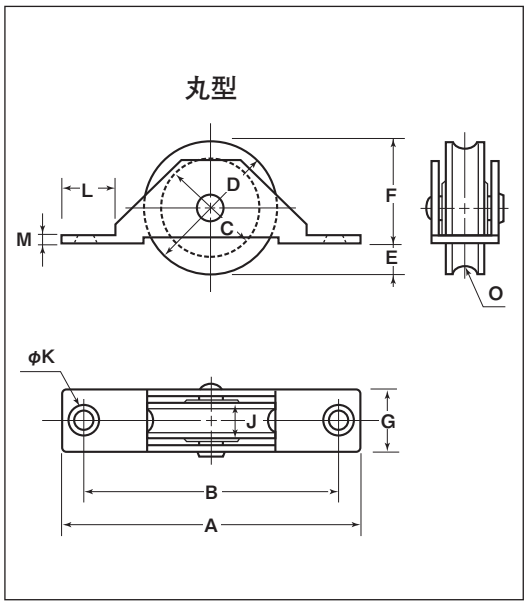

丸型

商品コード	サイズ	A	B	C	D	E	F	G	J	K	L	M	O(R)	板厚	軸	車	取付ネジ寸法	自重	耐荷重(2ケ当り)	希望小売価格(1ケ当り)	一箱入数	一甲入数
SAS-S301	30mm	68	57	26	30	6.5	23.5	14	9	4	12.5	1.5	3.5	SUS304 t1.5	SUS304 5mm	SUS303	M3	60g	30kg	840	12	360
SAS-S361	36mm	76	65	30	35	6.5	28.5	14	9	4	14	1.5	4				M3	80g	50kg	1,290	12	240

平型

商品コード	サイズ	A	B	D	E	F	G	J	K	L	M	板厚	軸	車	取付ネジ寸法	自重	耐荷重(2ケ当り)	希望小売価格(1ケ当り)	一箱入数	一甲入数
SAS-S302	30mm	68	57	30	6.5	23.5	14	9	4	12.5	1.5	SUS304 t1.5	SUS304 5mm	SUS303	M3	65g	30kg	840	12	360
SAS-S362	36mm	76	65	35	6.5	28.5	14	9	4	14	1.5				M3	85g	50kg	1,290	12	240

車のみ

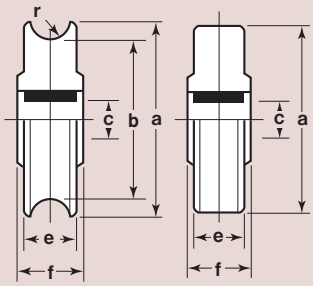

型	商品コード	サイズ	a(φ)	b(φ)	c(φ)	e	f	r(R)	自重	希望小売価格(1ケ当り)
丸	**2501**	30mm	30	26	5	9	10	3.5	41.5g	495
型	**2502**	36mm	35	30	5	9	10	4	58g	795
平	**1501**	30mm	30	–	5	9	10	–	48.5g	495
型	**1502**	36mm	35	–	5	9	10	–	67.5g	795