ベアリング入 鉄戸車

丸型 | 鉄枠 | 鉄車

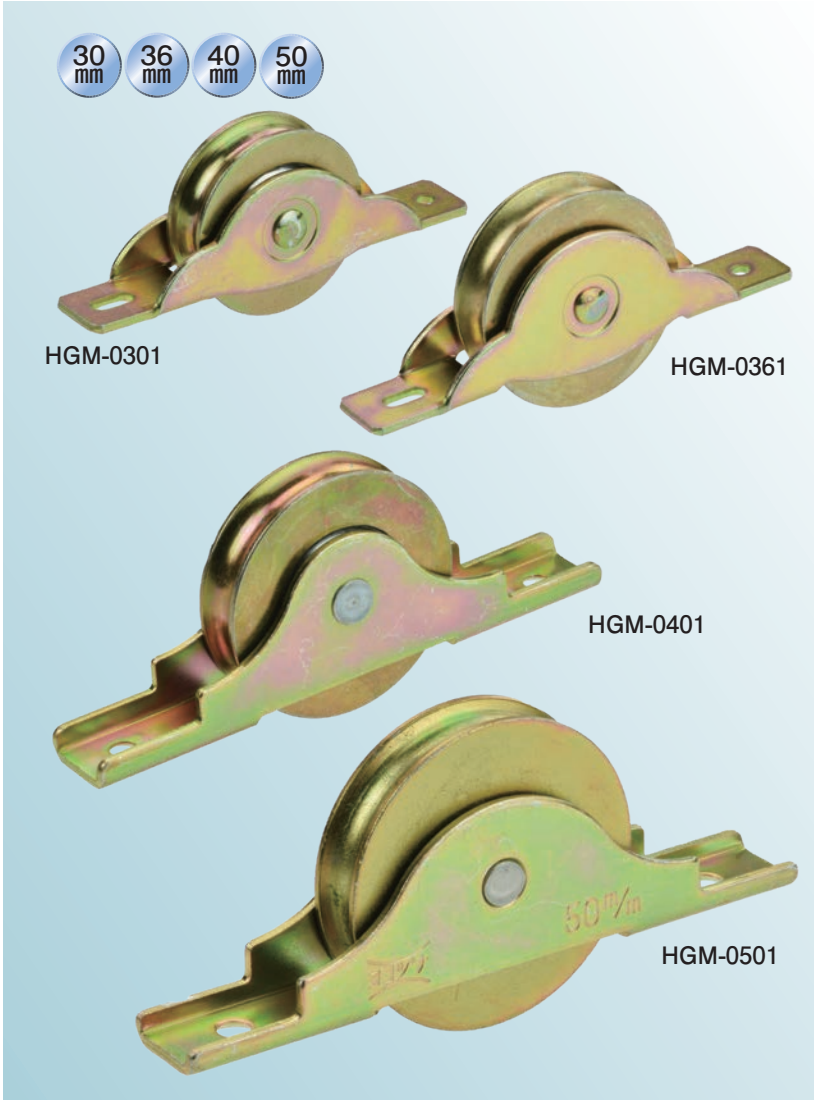

特長 重い戸、扉に最適です。

用途 鉄製扉用・ガラス戸用・重量戸車。

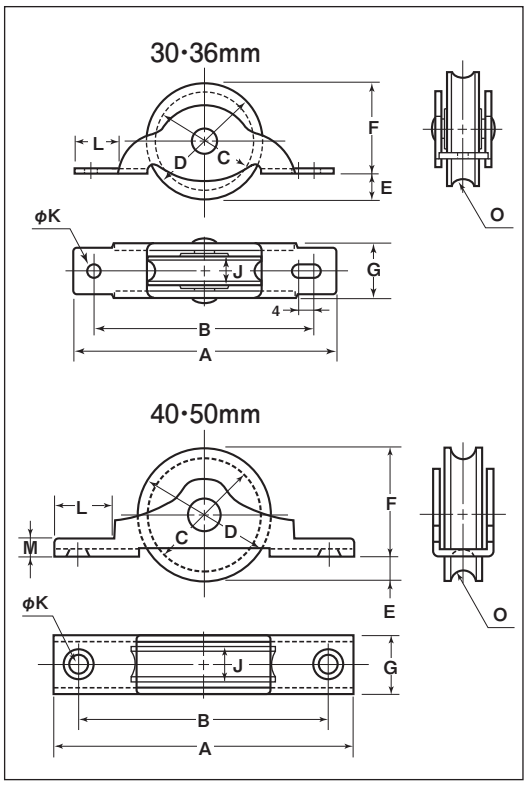

※枠のメッキはクロメート処理です。

商品コード	サイズ	A	B	C	D	E	F	G	J	K	L	M	O(R)	板厚	軸	車	取付ネジ寸法	自重	耐荷重(2ケ当り)	希望小売価格(1ケ当り)	一箱入数	一甲入数
HGM-0301	30mm	69	59	25	30	7	23	14	9	3	10	–	3.5	SPCC t1.6	鉄 5mm	鉄 ベアリング(鉄)入	M3	50g	30kg	795	12	360
HGM-0361	36mm	76	63	30	35	8	27	14	9	3	11	–	4				M3	70g	50kg	860	12	240
HGM-0401	40mm	92	76	36	40	5	35	14	9.5	4	18	5	4		鉄 6mm		M3	100g	70kg	1,770	12	120
HGM-0501	50mm	110	85	44	50	8	42	17	11	5	18.5	5	5	SPCC t2	SUS304 6mm		M4	185g	90kg	2,450	4	120

車のみ

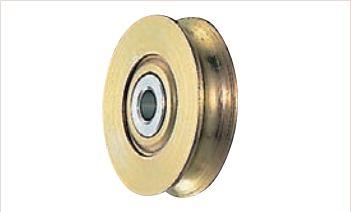

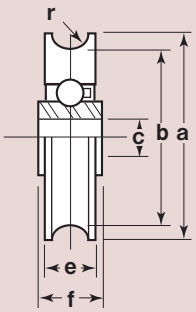

商品コード	サイズ	a(φ)	b(φ)	c(φ)	e	f	r(R)	自重	希望小売価格(1ケ当り)
2307	30mm	30	25	5	9	10	3.5	30g	520
2308	36mm	35	30	5	9	10	4	45.5g	575
2311	40mm	40	36	6	9.5	10.5	4	67g	1,140
2312	50mm	50	44	6	11	12.5	5	128g	1,610