重量調整戸車22型

丸型　平型　V型　ステンレス枠　ステンレス車　MCナイロン®車

TMS-0501

TBS-0509

RoHS

大型建具に適しています!!

※枠のサイズは全種類同じサイズです。

※戸の位置が上がり過ぎたり、下がり過ぎたり、傾いたりしている場合は、戸車の調整ねじをドライバーで回して車の上下調整をしてください。

車の材質変更と形状変更も別注品として製作可能です。

440C ベアリング組替え
(P264参照)

ステンレス車

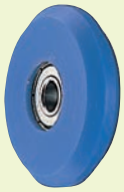

MC車

黒 ナチュラル色替え
(P035参照)

特長 調整範囲6mm。

用途 寺院などの大型木製重量建具

〈ベアリング入ステンレス車50mmV型〉

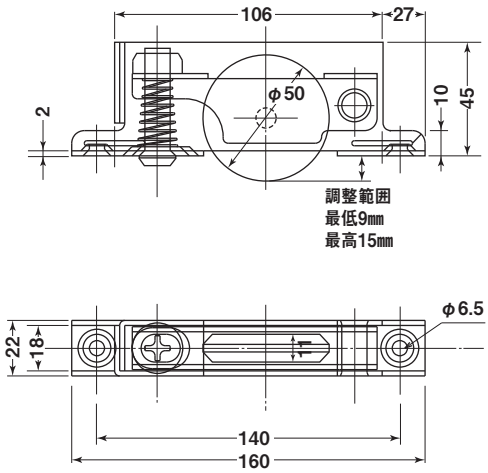

※ベアリングは鉄です。

車形状図

TBS-0501
TMS-0501

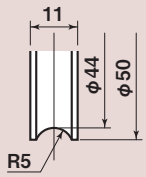

TBS-0502
TMS-0502

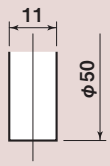

TBS-0509
TMS-0509

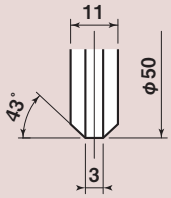

ステンレス枠

商品コード	サイズ	形 状	板 厚	軸材質	車	取付ネジ寸法	自 重	耐荷重 (2ケ当り)	希望小売価格 (1ケ当り)	一箱入数	一甲入数
TBS-0501	50mm	丸型	SUS304·t2	SUS304	SUS303 #608ZZベアリング入	M6	440g	200kg	9,880	4	–
TBS-0502		平型					460g	200kg	9,880	4	–
TBS-0509		V型					445g	200kg	9,880	4	–
TMS-0501		丸型			MC901 #608ZZベアリング入		340g	200kg	9,510	4	–
TMS-0502		平型					345g	200kg	9,510	4	–
TMS-0509		V型					345g	200kg	9,510	4	–