横調整戸車17型

丸型　平型　ステンレス車　ジュラコン®車

TBS-Y361

TES-Y362

RoHS

※枠のサイズは全種類同じサイズです。

※戸の位置が上がり過ぎたり、下がり過ぎたり、傾いたりしている場合は、戸車の調整ねじをドライバーで回して車の上下調整をしてください。

特長 取付後微調整が簡単。調整範囲7mm。

用途 木製建具

〈ベアリング入ジュラコン車36mm丸型〉

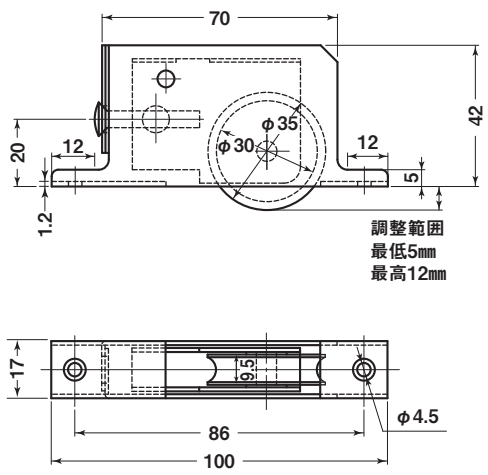

※調整時は戸を上げて行ってください。
※ベアリングは鉄です。

車形状図

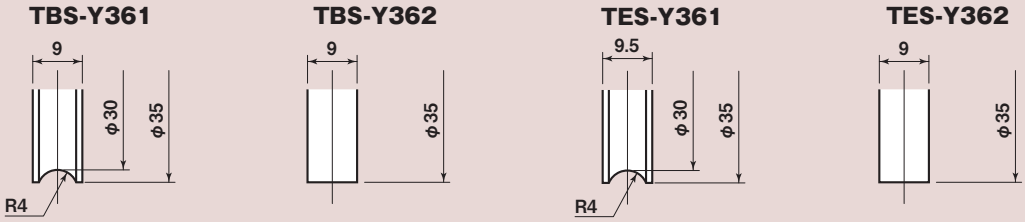

ステンレス枠

商品コード	サイズ	形 状	板 厚	軸材質	車	取付ネジ寸法	自 重	耐荷重 (2ケ当り)	希望小売価格 (1ケ当り)	一箱入数	一甲入数
TBS-Y361	36mm	丸型	SUS304·t1.2	SUS304	SUS303 #608GGベアリング入	M3	165g	50kg	3,110	10	200
TBS-Y362		平型					170g	50kg	3,110	10	200
TES-Y361		丸型			ジュラコン #608GGベアリング入		135g	40kg	2,630	10	200
TES-Y362		平型					140g	40kg	2,630	10	200

※取付ネジ(SUS304/皿木ネジ3.1mm×13mm)付き