ベアリング入 ステンレス枠V型戸車

V型　ステンレス枠　ジュラコン®車

33mm　42mm

FES-0339

RoHS

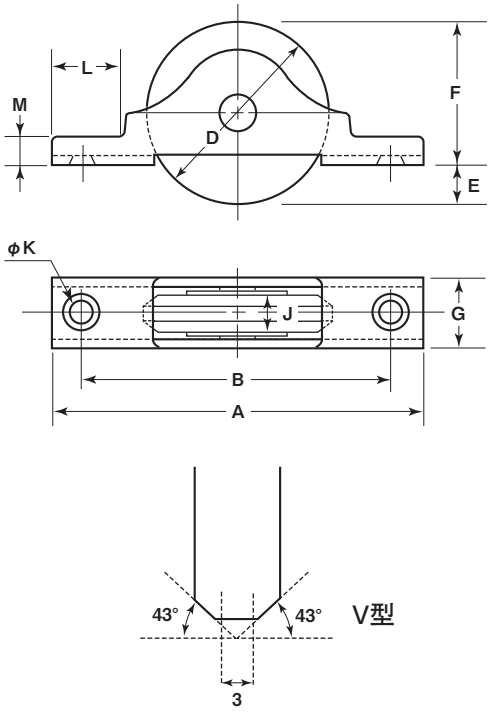

※ベアリングは鉄です。

商品コード	サイズ	A	B	D	E	F	G	J	K	L	M	板厚	軸	車	取付ネジ寸法	自重	耐荷重(2ケ当り)	希望小売価格(1ケ当り)	一箱入数	一甲入数
FES-0339	33mm	68	57	33	8	25	14	9	4	13	5	SUS304 t1.5	SUS304 5mm	ジュラコン #626ZZベアリング入	M3	35g	40kg	1,300	12	240
FES-0429	42mm	92	76	42	6	36	14	9	4	18	5		SUS304 6mm	ジュラコン #608ZZベアリング入	M3	55g	60kg	2,880	4	120

車のみ

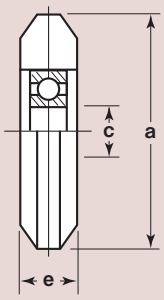

商品コード	サイズ	a(φ)	c(φ)	e	自重	希望小売価格(1ケ当り)
5102	33mm	33	6	9	14g	980
5103	42mm	42	8	9	21g	2,240