ベアリング入 ステンレス枠V型戸車

V型　ステンレス枠　真鍮車

33mm　42mm　50mm　60mm　75mm

FTS-0339

440C ベアリング 組替え

(P264参照)

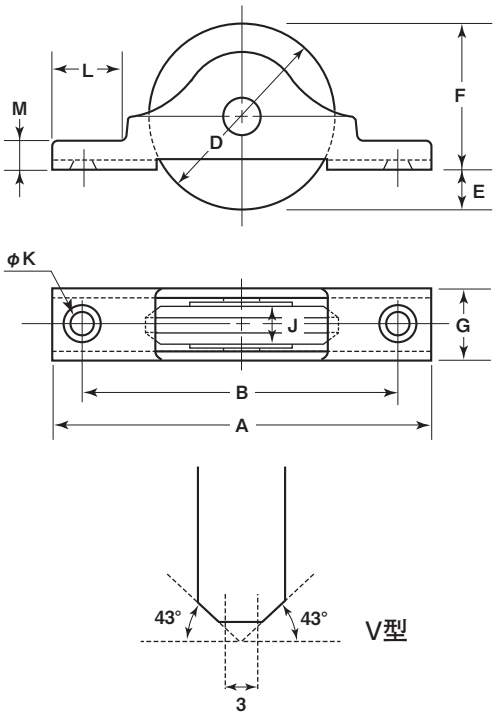

※ベアリングは鉄です。

商品コード	サイズ	A	B	D	E	F	G	J	K	L	M	板厚	軸	車	取付ネジ寸法	自重	耐荷重(2ケ当り)	希望小売価格(1ケ当り)	一箱入数	一甲入数
FTS-0339	33mm	68	57	33	8	25	14	9	4	13	5	SUS304 t1.5	SUS304 5mm	真鍮 #626ZZベアリング入	M3	70g	50kg	3,320	12	240
FTS-0429	42mm	92	76	42	6	36	14	9.5	4	18	5		SUS304 6mm	真鍮 #608ZZベアリング入	M3	120g	100kg	6,240	4	120
FTS-0509	50mm	110	85	50	8	42	16.5	11	5	19	5	SUS304 t2	SUS304 6mm		M4	200g	120kg	11,800	4	—
FTS-0609	60mm	120	105	60	11.5	48.5	22	14	6	18	6	SUS304 t2.5	SUS303 8mm	真鍮 #6200ZZベアリング入	M5	365g	150kg	13,200	4	—
FTS-0759	75mm	148	128	75	10.5	64.5	24	16	5.5	24	8	SUS304 t3	SUS304 10mm	真鍮 #6202ZZベアリング入	M5	660g	200kg	20,000	2	—

車のみ

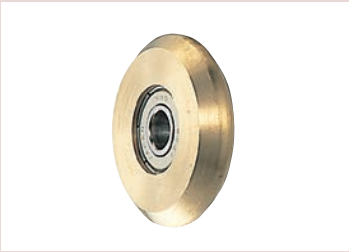

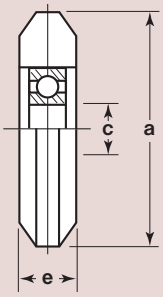

商品コード	サイズ	a(φ)	c(φ)	e	自重	希望小売価格(1ケ当り)
5104	33mm	33	6	9	46.5g	2,880
5105	42mm	42	8	9.5	85g	4,920
5101	50mm	50	8	11	140g	7,440
5106	60mm	60	10	14	241g	9,120
5107	75mm	75	15	16	439g	13,500