Uステンレール用 横調整戸車19型

平 型　ステンレス枠　MCナイロン®車

黒 ナチュラル 色替え
(P035参照)

用途 Uステンレール専用の中型戸車です。
戸を外さずに上下の調整が可能です。
大型建具に適しています。
調整範囲5mm。

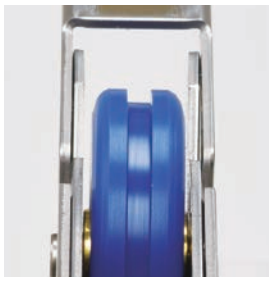

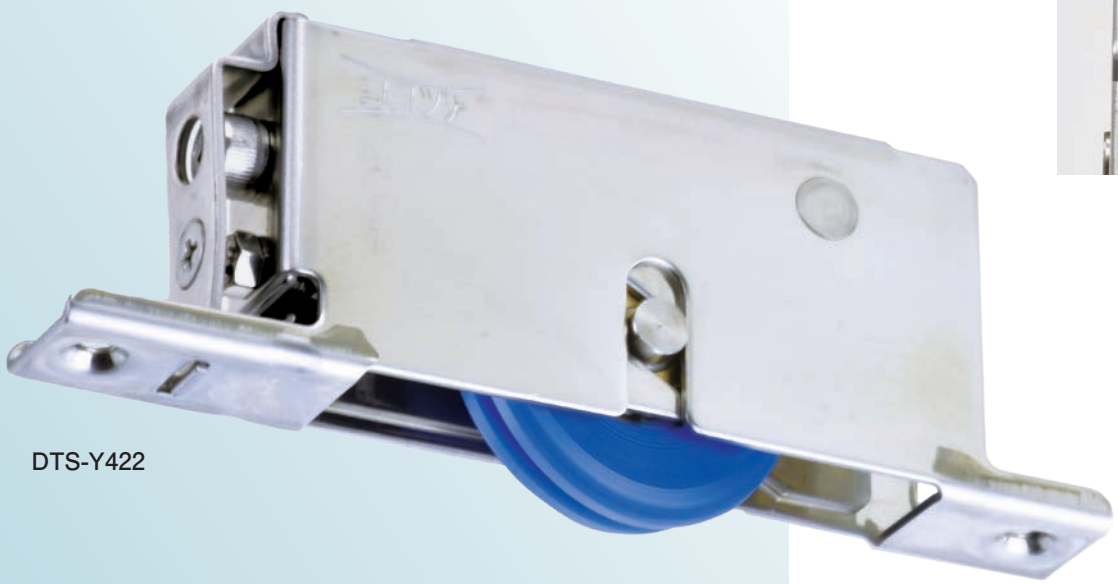

DTS-Y422

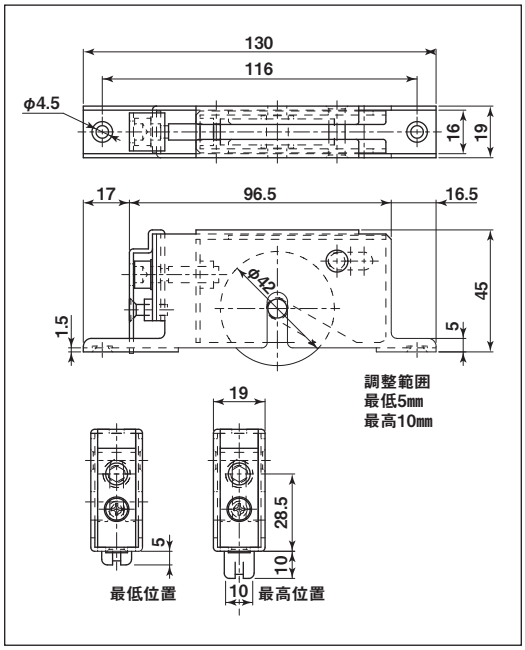

New　RoHS　440C ベアリング 組替え　意匠

(P264参照)

※車輪の溝はゴミ逃がしのため、レールに使用しないでください。

※六角棒スパナー(径5mm L=160mm)

※戸の位置が上がり過ぎたり、下がり過ぎたり、傾いたりしている場合は、戸車の調整ねじを六角棒スパナーで回して車の上下調整をしてください。

※調整時は戸を上げて行ってください。

※ベアリングは鉄です。

商品コード	サイズ	形 状	板 厚	軸材質	車	取付ネジ寸法	自 重	耐荷重 (2ケ当り)	希望小売価格 (1ケ当り)	一箱 入数	一甲 入数
DTS-Y422	42mm	平型	SUS304·t1.5	SUS303	MC901 #608ZZベアリング	M4	235g	100kg	9,180	4	–