スライドラック用

スライドラック用 上部レール（ストッパー付）

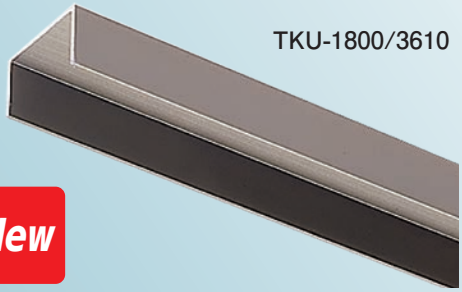

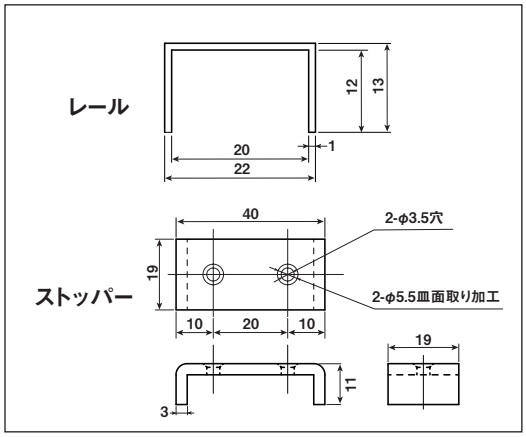

商品コード	サイズ	材質	長さ(ラフカット)	付属品	希望小売価格(1ケ当り)
TKU-1800	右記参照	アルミ t1	L：1800mm	ストッパー(レール1本につき2個) SPCC t3	オープン
TKU-3610			L：3610mm		

※ストッパー バラ売り可

※ストッパー用 取付ネジ(鉄/皿木ネジ3.1×20mm)付き

スライドラック用 上部ガイドローラー

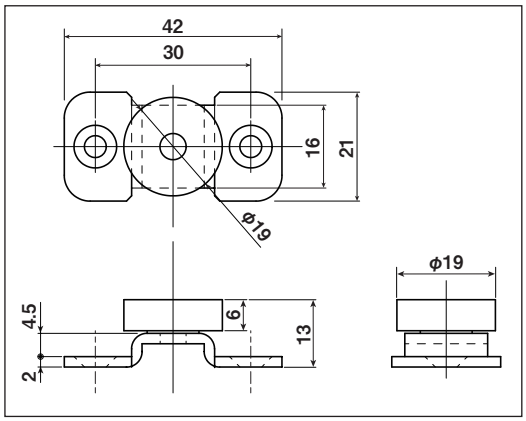

※枠のメッキは三価クロメート処理です。

商品コード	サイズ	板 厚	軸	車	取付ネジ寸法	自 重	希望小売価格(1ケ当り)
TKG-0002	19mm	SPCC t2	鉄	ジュラコン 樹脂ベアリング	M3	16.5g	オープン

スライドラック用 下部レール（ストッパー付）

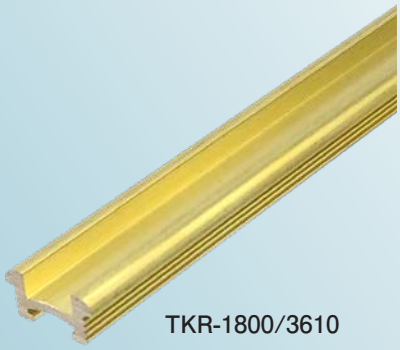

特長 専用レールでフィット感･高級感抜群、セット購入で選定らくらく。!

用途 材質に真鍮を使用しているため、ラックに高級感が生まれます。

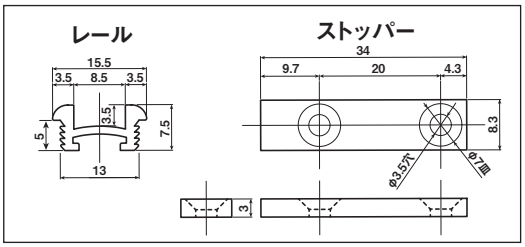

商品コード	サイズ	材質	長さ(ラフカット)	付属品	希望小売価格(1ケ当り)
TKR-1800	右記参照	真鍮	L：1800mm	ストッパー(レール1本につき2個) 真鍮 t3	オープン
TKR-3610			L：3610mm		

※ストッパー バラ売り可